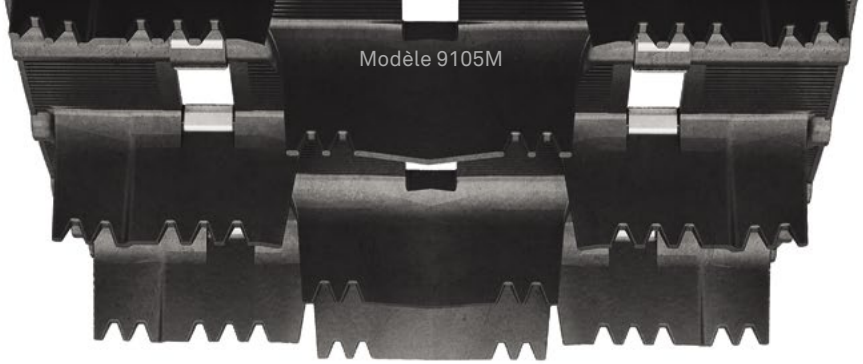

CAMSO

Challenger Extreme
Saw-tooth

Défie la montagne dans **tous les types de neige**

Née de la même conception que la chenille Challenger classique, mais dotée de crampons en dents de scie encore plus hauts, elle facilite la conduite hors-piste sur poudreuse sans fond et la montée de pentes escarpées tout en demeurant polyvalente.

- Conception rigide éprouvée pour un meilleur rendement général et une grande durabilité
- Crampons en dents de scie pour une adhérence sur sentiers et dans la neige soufflée par le vent
- Offerte en plusieurs longueurs allant jusqu'à 174 po afin de convenir aux motoneiges les plus populaires

Profils en dents de scie pour plus de polyvalence sur tous types de neige						
MODÈLE	**DIMENSIONS**	**HAUTEUR DES PROFILS**	**POIDS**	**PAS DIAMÉTRAL**	**AGRAFES**	
9102M	16po x 154po (41 cm x 391 cm)	2,5 po (64 mm)	59 lb (27,76 kg)	2,86 po (73 mm)	Tous les pas	■
9104M[1]	15po x 154po (38 cm x 391 cm)	2,5po (64 mm)	57 lb (25,75 kg)	2,86 po (73 mm)	Tous les pas	■
9105M[1]	15po x 163po (38 cm x 414 cm)	2,5 po (64 mm)	59 lb (27,76 kg)	2,86 po (73 mm)	Tous les pas	
9115M	16po x 174po (41 cm x 442 cm)	3 po (76 mm)	72 lb (32,75 kg)	3 po (76 mm)	Tous les pas	■
9144M	16po x 146po (41 cm x 371 cm)	2,5 po (64 mm)	56 lb (25,5 kg)	2,86 po (73 mm)	Tous les pas	■
9145M[1]	15po x 146po (38 cm x 371 cm)	3 po (76 mm)	52 lb (23,59 kg)	2,86 po (73 mm)	Tous les pas	
9447M	15,75po x 154po (40 cm x 391 cm)	3 po (76 mm)	52 lb (23,59 kg)	3,5 po (89 mm)	Tous les pas	■
9448M	15,75po x 165po (40 cm x 419,1 cm)	3 po (76 mm)	59 lb (27,76 kg)	3,5 po (89 mm)	Tous les pas	■

[1] Chenille spécifique pour motoneiges à barbotin central

▲ Chenilles à crampons exclusifs à pointe effilée ■ Chenille à construction optimisée ● Chenilles prépercées à cramponnage précis