CAMSO MPT 793S

SOLLEVATORI TELESCOPICI

CARICATORI GOMMATI COMPATTI

PNEUMATICO ANTIFORATURA PER IMPIEGHI GRAVOSI

Gomma piena multiuso adatta a impieghi gravosi. Non essendo soggetta a forature, la gomma MPT 793S fornisce eccellenti caratteristiche di stabilità, qualità di marcia e durata.

camso.co

PERFORMANCE

DURATA PNEUMATICO

RESISTENZA ALLE FORATURE

TRAZIONE

CAMSO

CAMSO MPT 793S

SUPERFICIE GRAVOSE

SOLUZIONE PROGETTATA IN GOMMA PIENA

- Assicura un'utilizzo senza forature con eccellenti risultati nelle condizioni più gravose

BATTISTRADA MOLTO PROFONDO E NON DIREZIONALE

- Migliorata la durata e la versatilità

DESIGN CON APERTURE TRIANGOLARI SUI FIANCHI MESCOLE PREMIUM

- Ottimizzata la stabilità e la qualità di marcia

SPALLA DEI TASSELLI A GRADINI

- Migliora l'autopulizia del battistrada, per una trazione più efficace sulle superfici soffici

DIMENSIONE PNEUMATICO	MISURA ALTERNATIVA	DIMENSIONE CERCHIO	DIMENSIONI PNEUMATICO			CAPACITÀ DI CARICO [kg] *[lb]*			
			D.E. [mm] *[in]*	L.S. [mm] *[in]*	P.B. [mm] *[32nd]*	Statica	5 km/h *3 mph*	10 km/h *6 mph*	25 km/h *16 mph*
385/70-20	**405/70-18; 15-19.5** 400/70-20; 405/70-20; 16/70-20	10.00	1041	379	54	12460	9900	8995	8250
			41.0	*14.9*	*68*	*27470*	*21825*	*19830*	*18190*
375/85-24	**400/80-24; 15.5-25** 12.00-24; 405/70-24; 16/70-24	10.00	1245	370	60	15100	12000	10900	10000
			49.0	*14.6*	*76*	*33290*	*26455*	*24030*	*22045*

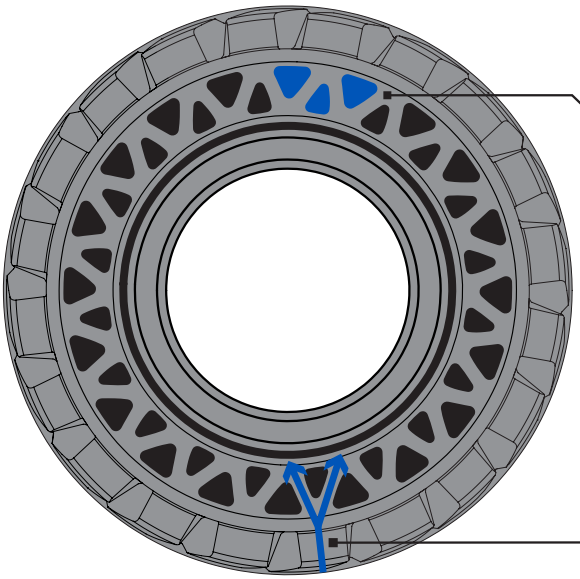

Fori profondi ad apertura triangolare che riducono il peso e lo stress sui componenti della macchina

La struttura dell'apertura dei fori ottimizza la stabilità, la distribuzione del carico ed il comfort